





КАТАЛОГ НОВИНОК ПРОДУКЦИИ ВЕСНА 2016







cersanit

БОЛЬШИЕ ИДЕИ ДЛЯ ВАШЕЙ ВАННОЙ

КЕРАМИЧЕСКАЯ ПЛИТКА | ГЛАЗУРОВАННЫЙ КЕРАМОГРАНИТ
КОНЦЕПТУАЛЬНЫЕ РЕШЕНИЯ ДЛЯ ВАННЫХ КОМНАТ | САНФАЯНС

Более 13 лет компания CERSANIT помогает создавать ванную комнату Вашей мечты. В наших коллекциях воплощены самые модные тенденции в области дизайна и передовые технологические разработки. Благодаря возможности сочетать всю продукцию CERSANIT между собой Вы получите уникальные интерьеры, отвечающие самому взыскательному вкусу.

cersanit

БОЛЬШИЕ ИДЕИ ДЛЯ ВАШЕЙ ВАННОЙ

СОДЕРЖАНИЕ

КЕРАМИЧЕСКАЯ ПЛИТКА



30x45
Aster 6
Beata 10
Linda 14
Tilda 18
Zenda 22

30x60
Emma 26
Okka 34
Petra 38

25x35
Liana 44
Melissa 48

ГЛАЗУРОВАННЫЙ КЕРАМОГРАНИТ



42x42
Fabio 54
Marco 56
Remo 60

32,6x32,6
Ares 62
Tender 64

КОНЦЕПТУАЛЬНЫЕ РЕШЕНИЯ ДЛЯ ВАННЫХ КОМНАТ



Street Fusion 68

САНФАЯНС



Nature 76
Como 80
City..... 82

КАТЕГОРИЯ BASIC КАТЕГОРИЯ DESIGN КАТЕГОРИЯ SOLUTION

BASIC - отличное качество по привлекательной цене
DESIGN - сочетание высокого качества и интересного дизайна
SOLUTION - неповторимый дизайн и безупречное сочетание элементов коллекции



КЕРАМИЧЕСКАЯ ПЛИТКА

УСЛОВНЫЕ ОБОЗНАЧЕНИЯ:

- НАПОЛЬНАЯ ПЛИТКА
- НАСТЕННАЯ ПЛИТКА
- ГЛЯНЦЕВАЯ ПЛИТКА
- МАТОВАЯ ПЛИТКА
- МОРОЗОСТОЙКОСТЬ
- 3 СТЕПЕНЬ ИЗНОСОСТОЙКОСТИ

30x45
Aster 6
Beata 10
Linda 14
Tilda 18
Zenda 22

30x60
Emma 26
Okka 34
Petra 38

25x35
Liana 44
Melissa 48



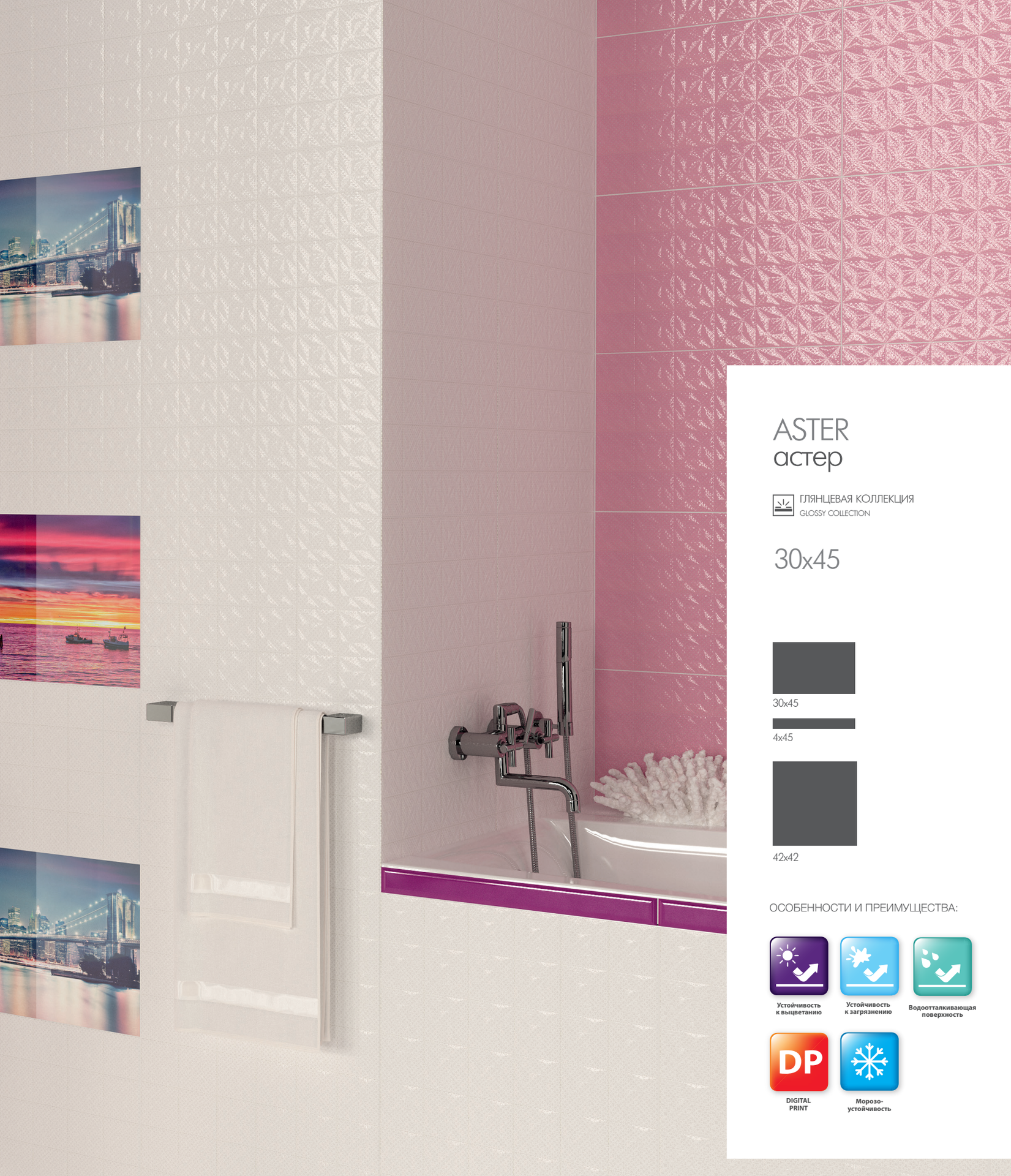

ASTER
астер

ГЛЯНЦЕВАЯ КОЛЛЕКЦИЯ
GLOSSY COLLECTION

30x45

30x45

4x45

42x42

ОСОБЕННОСТИ И ПРЕИМУЩЕСТВА:

Устойчивость к выцветанию

Устойчивость к загрязнению

Водоотталкивающая поверхность

DIGITAL PRINT

Морозо-устойчивость

Моноколорная плитка Aster и геометричный рельеф, в сочетании со стеклянными бордюрами, выполненными в двух цветах: фиолетовый и зеленый, украсят любой интерьер и создадут современный дизайн в Вашей ванной комнате. Расставить яркие акценты помогут декоративные элементы с изображением крупных цветов.









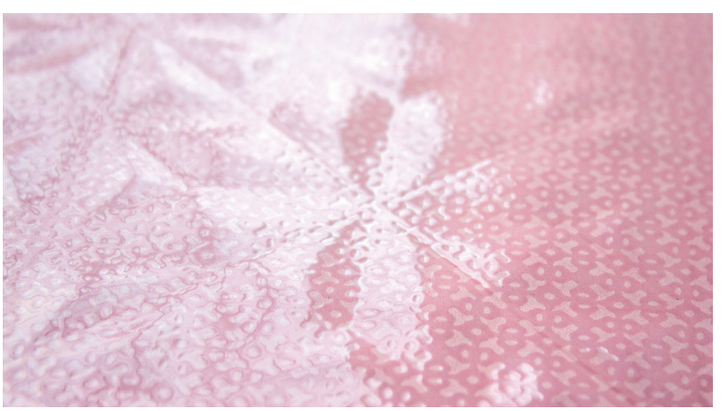

AEN051
30x45

AEN052
30x45

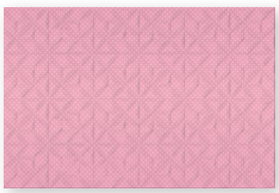

AEN121
30x45



AE2N452
30x45



AEN021
30x45



AE2N451
30x45

СТЕКЛО



UG1H021
4x45

СТЕКЛО

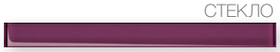

UG1H221
4x45

PW4R052
42x42

КЕРАМИЧЕСКАЯ ПЛИТКА

формат см	мм	шт. в коробке	кв.м	кг	кв.м в палете	кг в палете
30x45 настенная	8	10	1,35	20,52	54	820,96
42x42 глазурованный керамогранит	8,5	8	1,41	27,6	33,84	651

ДЕКОРАТИВНЫЕ ЭЛЕМЕНТЫ

формат см	мм	шт. в коробке	кг
30x45 вставка	8	8	16,41
30x45 стеклянная вставка	8	3	8,1
4x45 стеклянный бордюр	8	10	3.37



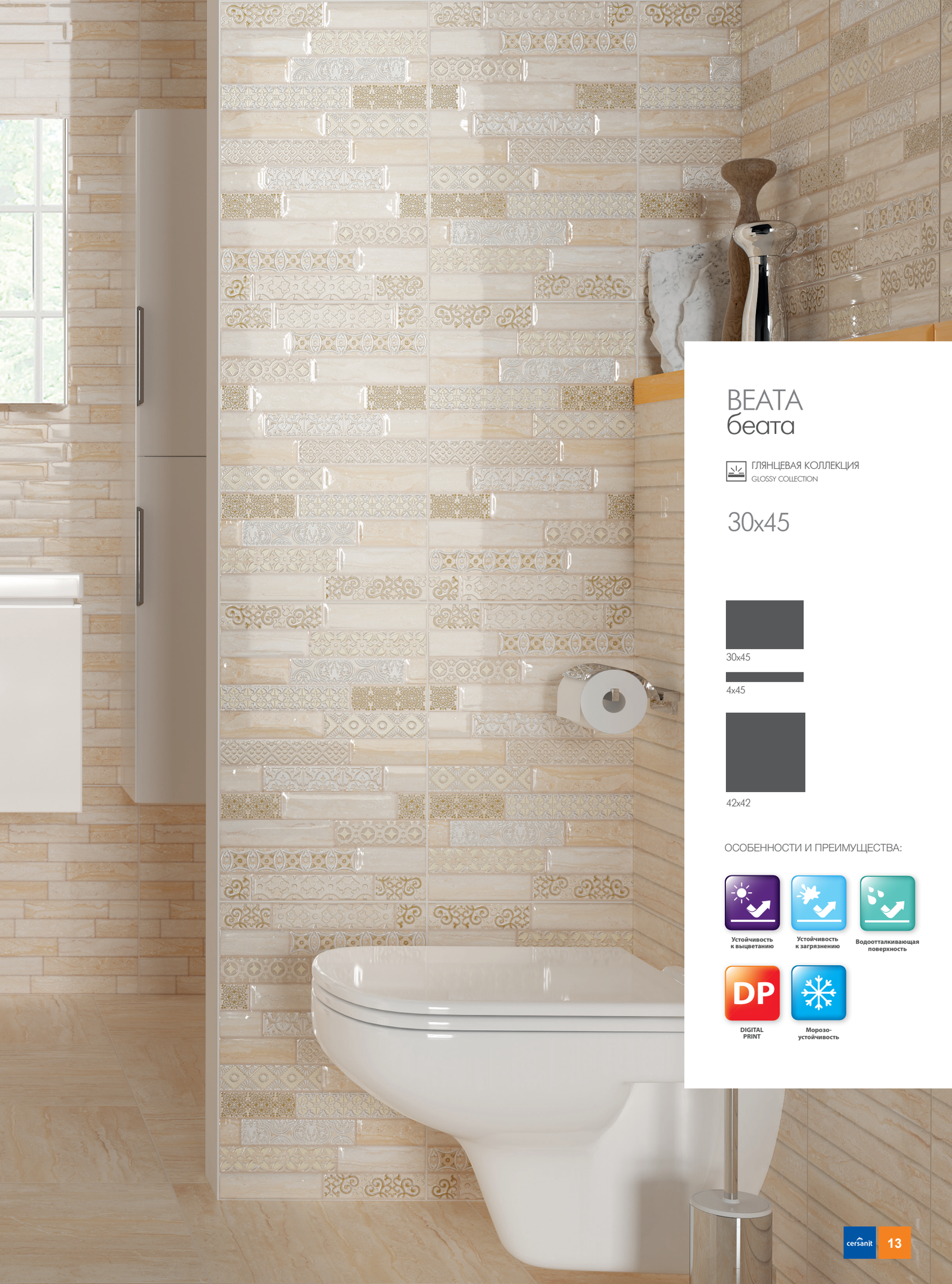

BEATA
беата

ГЛЯНЦЕВАЯ КОЛЛЕКЦИЯ
GLOSSY COLLECTION

30x45

30x45

4x45

42x42

ОСОБЕННОСТИ И ПРЕИМУЩЕСТВА:

Устойчивость к выцветанию

Устойчивость к загрязнению

Водоотталкивающая поверхность

DIGITAL PRINT

Морозо-устойчивость

КЕРАМИЧЕСКАЯ ПЛИТКА
CERAMIC TILES

В коллекции Beata присутствует благородное сочетание классических цветов и выразительной текстуры. Рельефная настенная плитка выполнена в мягких бежевых оттенках травертина, а две декоративные вставки в стиле пэтчворк. Рельефная плитка, имитирующая каменную кладку, поможет расставить акценты в интерьере.





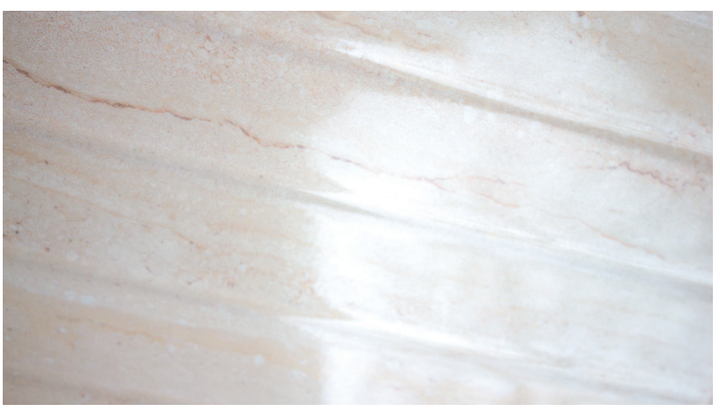







BDN301
30x45



BD2N012
30x45



СТЕКЛО
UG1H221
4x45



BDN011
30x45



BD2N011
30x45



СТЕКЛО
UG1H061
4x45



BD4R012
42x42

КЕРАМИЧЕСКАЯ ПЛИТКА

формат см	мм	шт. в коробке	кв.м	кг	кв.м в палете	кг в палете
30x45 настенная	8	10	1,35	20,52	54	820,96
42x42 глазурованный керамогранит	8,5	8	1,41	27,6	33,84	651

ДЕКОРАТИВНЫЕ ЭЛЕМЕНТЫ

формат см	мм	шт. в коробке	кг
30x45 вставка	8	8	16,41
30x45 стеклянная вставка	8	3	8,1
4x45 стеклянный бордюр	8	10	3.37



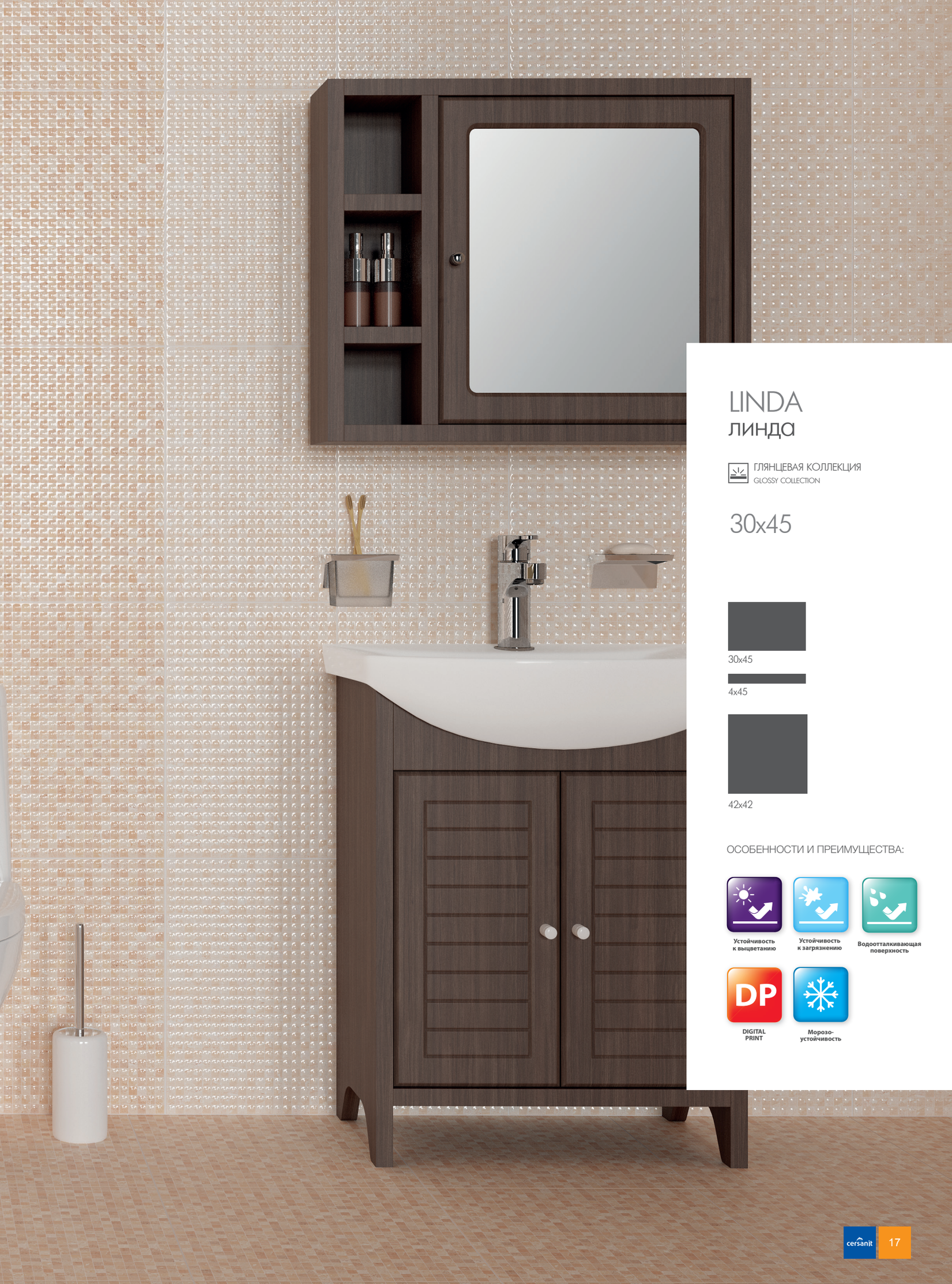

LINDA
линда

ГЛЯНЦЕВАЯ КОЛЛЕКЦИЯ
GLOSSY COLLECTION

30x45

30x45

4x45

42x42

ОСОБЕННОСТИ И ПРЕИМУЩЕСТВА:

- Устойчивость к выцветанию
- Устойчивость к загрязнению
- Водоотталкивающая поверхность
- DIGITAL PRINT
- Морозо-устойчивость

Оформление ванной комнаты керамической плиткой из коллекции LINDA придаст интерьеру теплоту и естественность. Рельефная плитка под мозаику выполнена в спокойных оттенках натуральных цветов камня, а цветочный декор, легкий и воздушный, поридаст изюминку интерьеру.



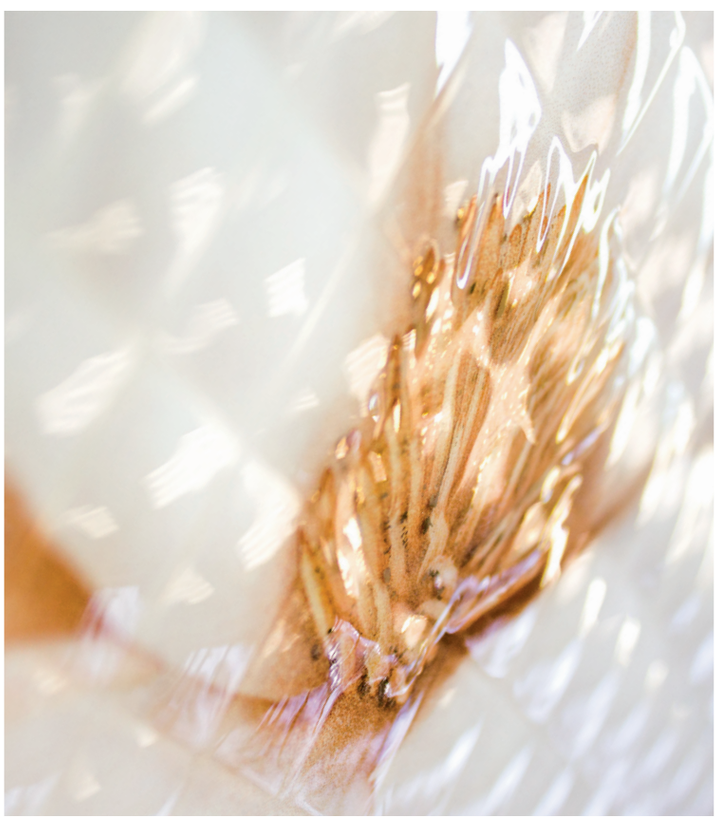



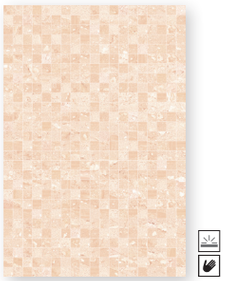

LIN301
30x45

СТЕКЛО



UG2N011
30x45

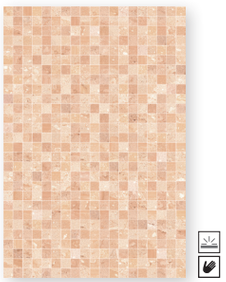

LIN011
30x45



LI2N011
30x45

СТЕКЛО



UG1H061
4x45

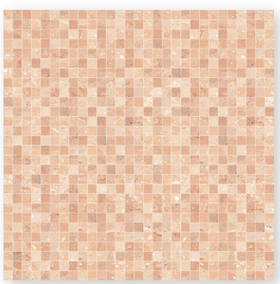

LI4R012
42x42

КЕРАМИЧЕСКАЯ ПЛИТКА

формат см	мм	шт. в коробке	кв.м	кг	кв.м в палете	кг в палете
30x45 настенная	8	10	1,35	20,52	54	820,96
42x42 глазурованный керамогранит	8,5	8	1,41	27,6	33,84	651

ДЕКОРАТИВНЫЕ ЭЛЕМЕНТЫ

формат см	мм	шт. в коробке	кг
30x45 вставка	8	8	16,41
30x45 стеклянная вставка	8	3	8,1
4x45 стеклянный бордюр	8	10	3.37



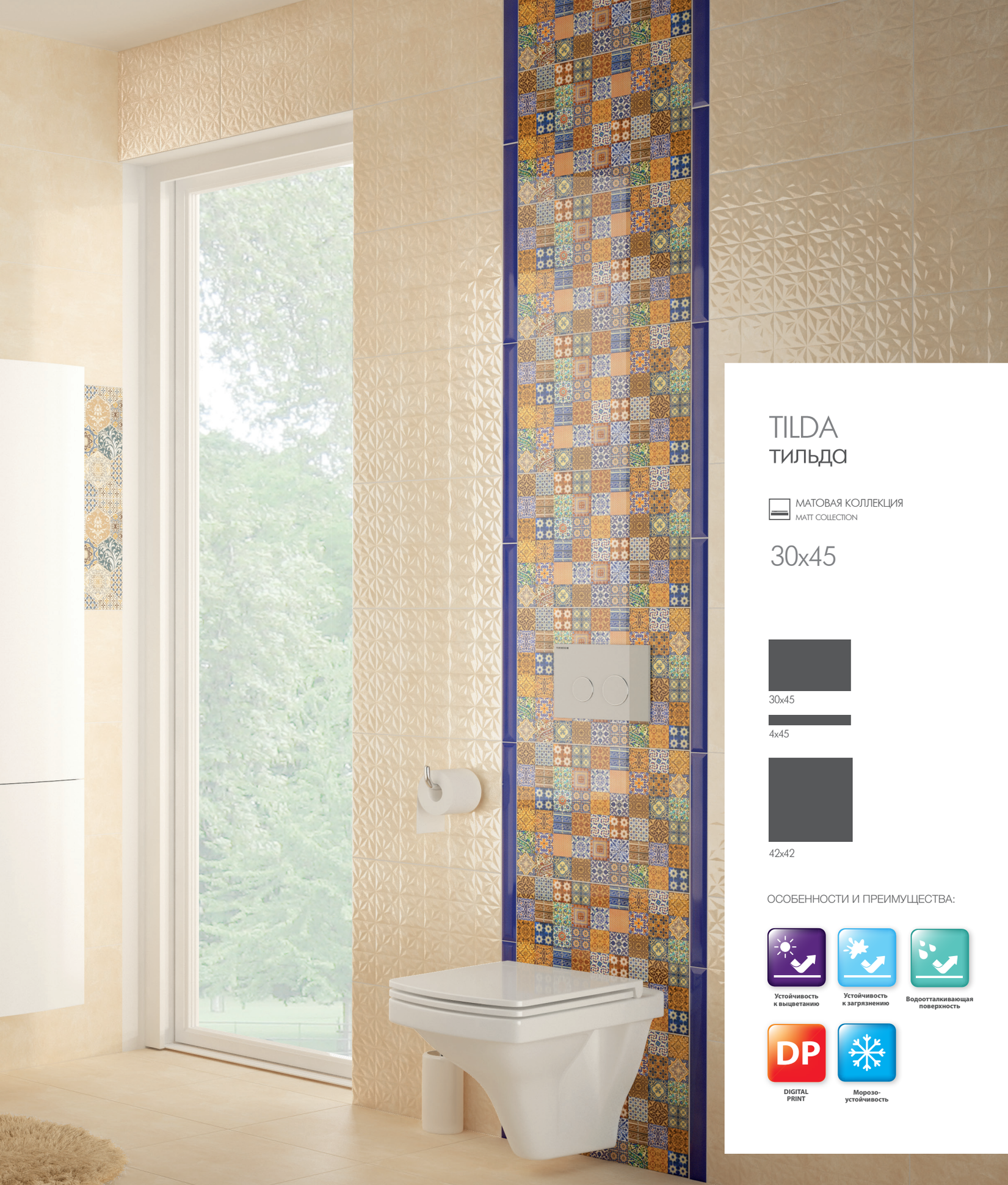

TILDA
тильда

МАТОВАЯ КОЛЛЕКЦИЯ
MATT COLLECTION

30x45

30x45

4x45

42x42

ОСОБЕННОСТИ И ПРЕИМУЩЕСТВА:

Устойчивость к выцветанию

Устойчивость к загрязнению

Водоотталкивающая поверхность

DIGITAL PRINT

Морозо-устойчивость

Современный вид коллекции Tilda достигается за счет матовой текстуры “под цемент”, геометрическим рельефом, а также декорацией с изображением ультрамодных шестиугольников с узором Пэтчворк. Большое разнообразие элементов оставляет широкие возможности для комбинирования.

Особая изюминка этой коллекции – флуоресцентный материал, который нанесен на орнамент декоративной вставки. Напитываясь светом, этот материал издает мягкое свечение отдельных элементов в темноте. Дополнительный эффект свечения придаст ультрафиолетовая лампа.













TDN011
30x45



TDN451
30x45

СТЕКЛО



UG2N453
30x45



TDN012
30x45



TD2N451
30x45

СТЕКЛО



UG1H031
4x45

СТЕКЛО



UG1H061
4x45



TD4R012
42x42

КЕРАМИЧЕСКАЯ ПЛИТКА

формат см	мм	шт. в коробке	кв.м	кг	кв.м в палете	кг в палете
30x45 настенная	8	10	1,35	20,52	54	820,96
42x42 глазурованный керамогранит	8,5	8	1,41	27,6	33,84	651

ДЕКОРАТИВНЫЕ ЭЛЕМЕНТЫ

формат см	мм	шт. в коробке	кг
30x45 вставка	8	8	16,41
30x45 стеклянная вставка	8	3	8,1
4x45 стеклянный бордюр	8	10	3.37



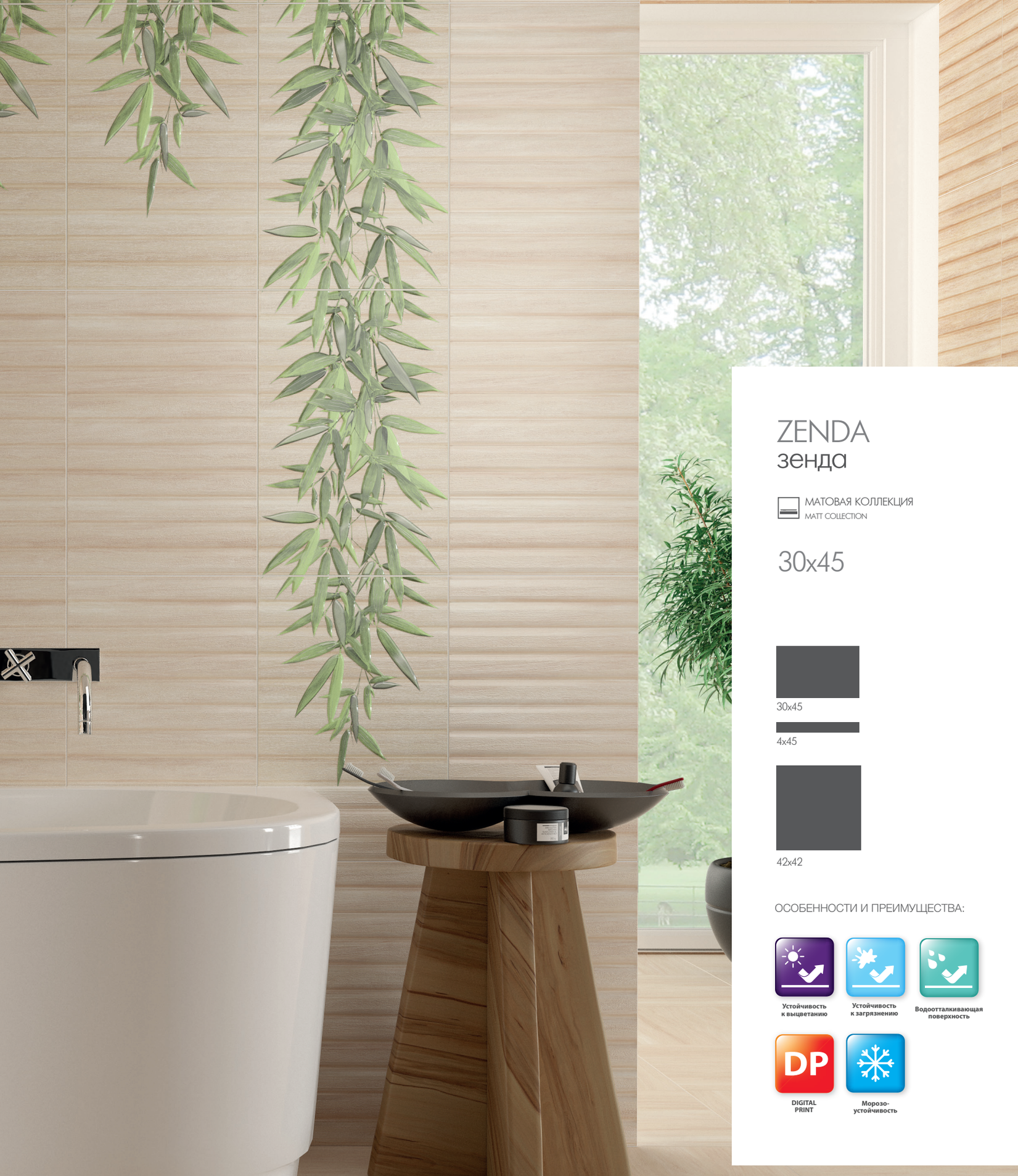

ZENDA
зенда

МАТОВАЯ КОЛЛЕКЦИЯ
MATT COLLECTION

30x45

30x45

4x45

42x42

ОСОБЕННОСТИ И ПРЕИМУЩЕСТВА:

Устойчивость к выцветанию

Устойчивость к загрязнению

Водоотталкивающая поверхность

DIGITAL PRINT

Морозо-устойчивость

Коллекция Zenda выполнена в стиле восточного минимализма. Рельефная плитка имитирует деревянные плашки и создает интерьер в модном натуралистичном стиле. Декоративные вставки с изображением ветви бамбука гармонично стыкуются, позволяя оформить интерьер по Вашему желанию.











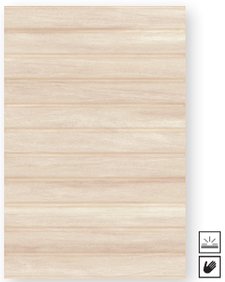

ZDN011
30x45



ZD2N011
30x45

СТЕКЛО

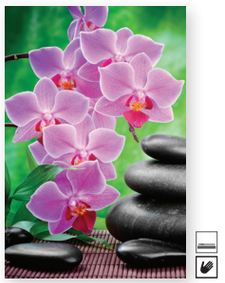

UG2N458
30x45

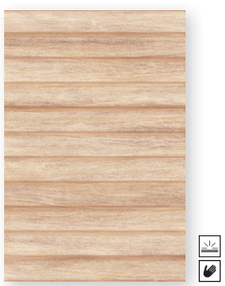

ZDN111
30x45

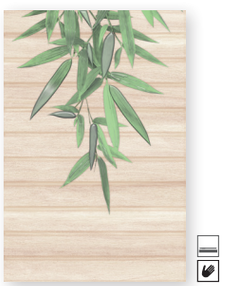

ZD2N012
30x45

СТЕКЛО



UG1H021
4x45



ZD4R012
42x42

КЕРАМИЧЕСКАЯ ПЛИТКА

формат см	мм	шт. в коробке	кв.м	кг	кв.м в палете	кг в палете
30x45 настенная	8	10	1,35	20,52	54	820,96
42x42 глазурованный керамогранит	8,5	8	1,41	27,6	33,84	651

ДЕКОРАТИВНЫЕ ЭЛЕМЕНТЫ

формат см	мм	шт. в коробке	кг
30x45 вставка	8	8	16,41
30x45 стеклянная вставка	8	3	8,1
4x45 стеклянный бордюр	8	10	3.37



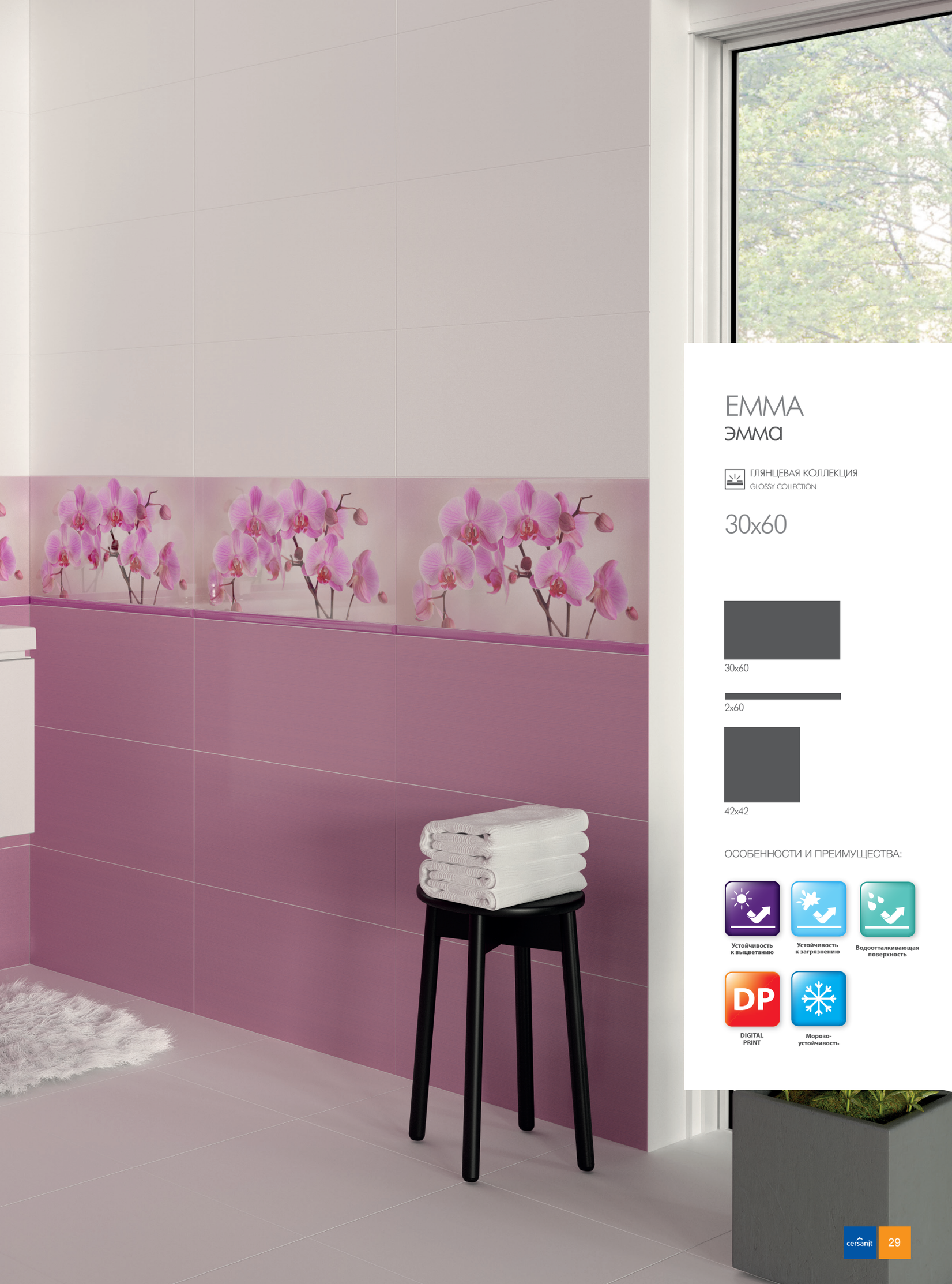

EMMA
эмма

ГЛЯНЦЕВАЯ КОЛЛЕКЦИЯ
GLOSSY COLLECTION

30x60

30x60

2x60

42x42

ОСОБЕННОСТИ И ПРЕИМУЩЕСТВА:

- Устойчивость к выцветанию
- Устойчивость к загрязнению
- Водоотталкивающая поверхность
- DIGITAL PRINT
- Морозо-устойчивость





EMMA
эмма

ГЛЯНЦЕВАЯ КОЛЛЕКЦИЯ
GLOSSY COLLECTION

30x60


30x60

2x60


42x42

ОСОБЕННОСТИ И ПРЕИМУЩЕСТВА:


Устойчивость к выцветанию


Устойчивость к загрязнению


Водоотталкивающая поверхность



DIGITAL PRINT


Морозо-устойчивость





EMMA
эмма

ГЛЯНЦЕВАЯ КОЛЛЕКЦИЯ
GLOSSY COLLECTION

30x60


30x60


2x60


42x42

ОСОБЕННОСТИ И ПРЕИМУЩЕСТВА:


Устойчивость к выцветанию


Устойчивость к загрязнению


Водоотталкивающая поверхность



DIGITAL PRINT


Морозо-устойчивость

Глянцевая плитка с легкой текстурой полосок и нежные оттенки цвета, расширят Вашу ванную комнату и наполнят ее светом, а декоративное панно с яркими цветами расставит все акценты. Дополнительная вставка с изображением крупного нежного цветка добавит в интерьер весеннюю свежесть.







СТЕКЛО



UG2L071
30x60

СТЕКЛО



UG2L452
30x60

СТЕКЛО



UG1L221
2x60

СТЕКЛО



UG1L061
2x60

EAL051
30x60

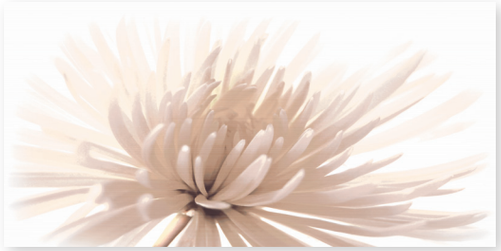

EA2L051
30x60

EAL301
30x60



EA2L452
60x60



EAL121
30x60

PW4R052
42x42

КЕРАМИЧЕСКАЯ ПЛИТКА, ГЛАЗУРОВАННЫЙ КЕРАМОГРАНИТ

формат см	мм	шт. в коробке	кв.м	кг	кв.м в палете	кг в палете
30x60 настенная	9	7	1,25	23	40	736
42x42 глазурованный керамогранит	8,5	8	1,41	27,6	33,84	651

ДЕКОРАТИВНЫЕ ЭЛЕМЕНТЫ

формат см	мм	шт. в коробке	кг
30x60 вставка	9	7	23
30x60 стекл. вставка	10	2	9,1
2x60 бордюр	10	10	3
60x60 панно (из 2х штук 30x60)	9	3	19,8





OKKA
окка

ГЛЯНЦЕВАЯ КОЛЛЕКЦИЯ
GLOSSY COLLECTION

30x60

30x60

2x60

42x42

ОСОБЕННОСТИ И ПРЕИМУЩЕСТВА:

Устойчивость к выцветанию

Устойчивость к загрязнению

Водоотталкивающая поверхность

DIGITAL PRINT

Морозо-устойчивость

Глянцевая плитка коллекции Okka с легкой текстурой под дерево станет основой модного натуралистичного интерьера. А декоративные вставки с традиционным японским изображением цветущей сакуры позволят создать особую атмосферу, пропитанную духом восточного спокойствия.



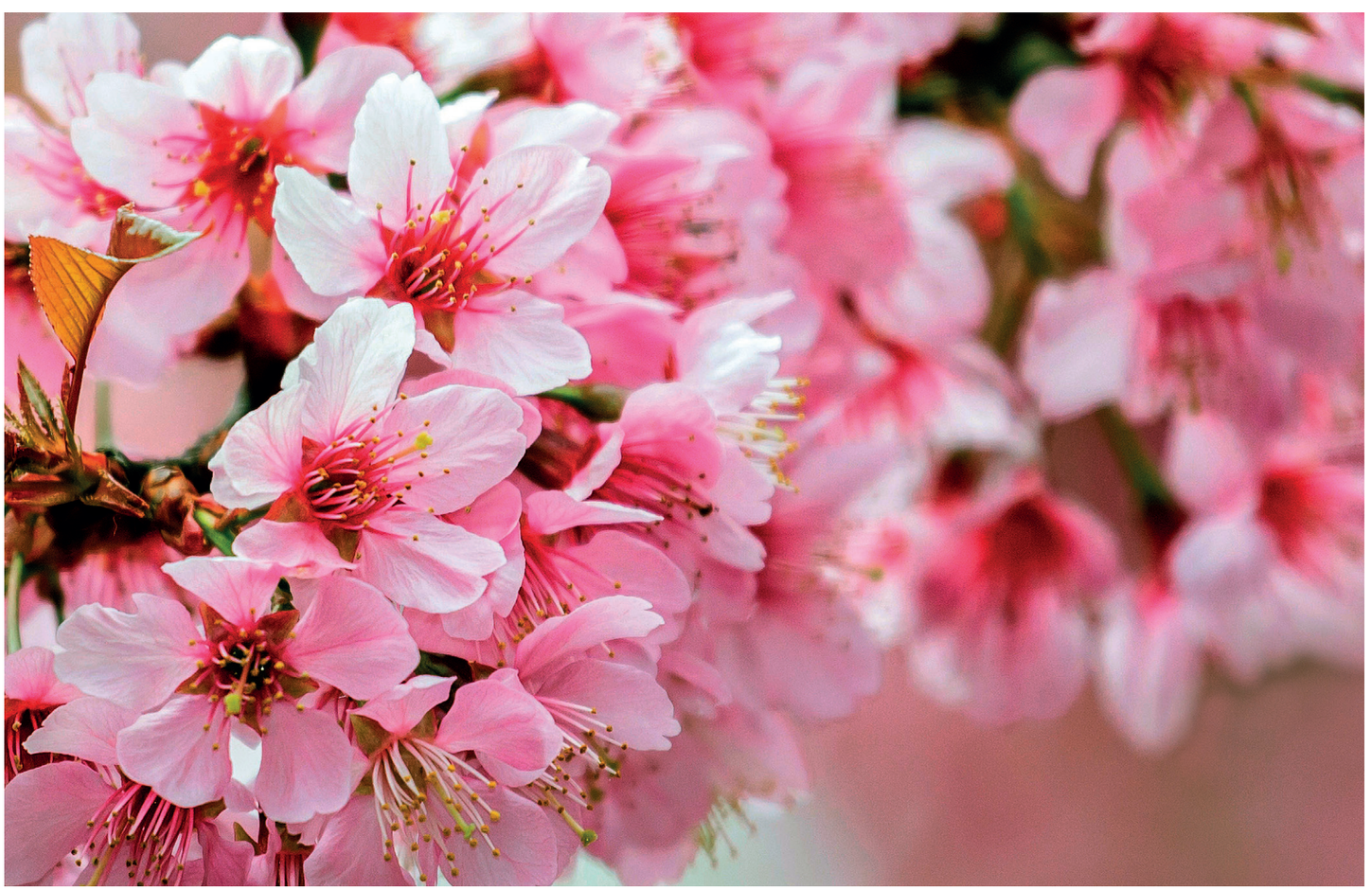

OKL051
30x60



OK2L051
30x60



OKL011
30x60

СТЕКЛО



UG2L072
30x60



OK4R012
42x42

СТЕКЛО

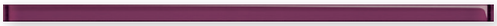

UG1L221
2x60

КЕРАМИЧЕСКАЯ ПЛИТКА, ГЛАЗУРОВАННЫЙ КЕРАМОГРАНИТ

формат см	мм	шт. в коробке	кв.м	кг	кв.м в палете	кг в палете
30x60 настенная	9	7	1,25	23	40	736
42x42 глазурованный керамогранит	8,5	8	1,41	27,6	33,84	651

ДЕКОРАТИВНЫЕ ЭЛЕМЕНТЫ

формат см	мм	шт. в коробке	кг
30x60 вставка	9	7	23
30x60 стекл. вставка	10	2	9,1
2x60 бордюр	10	10	3



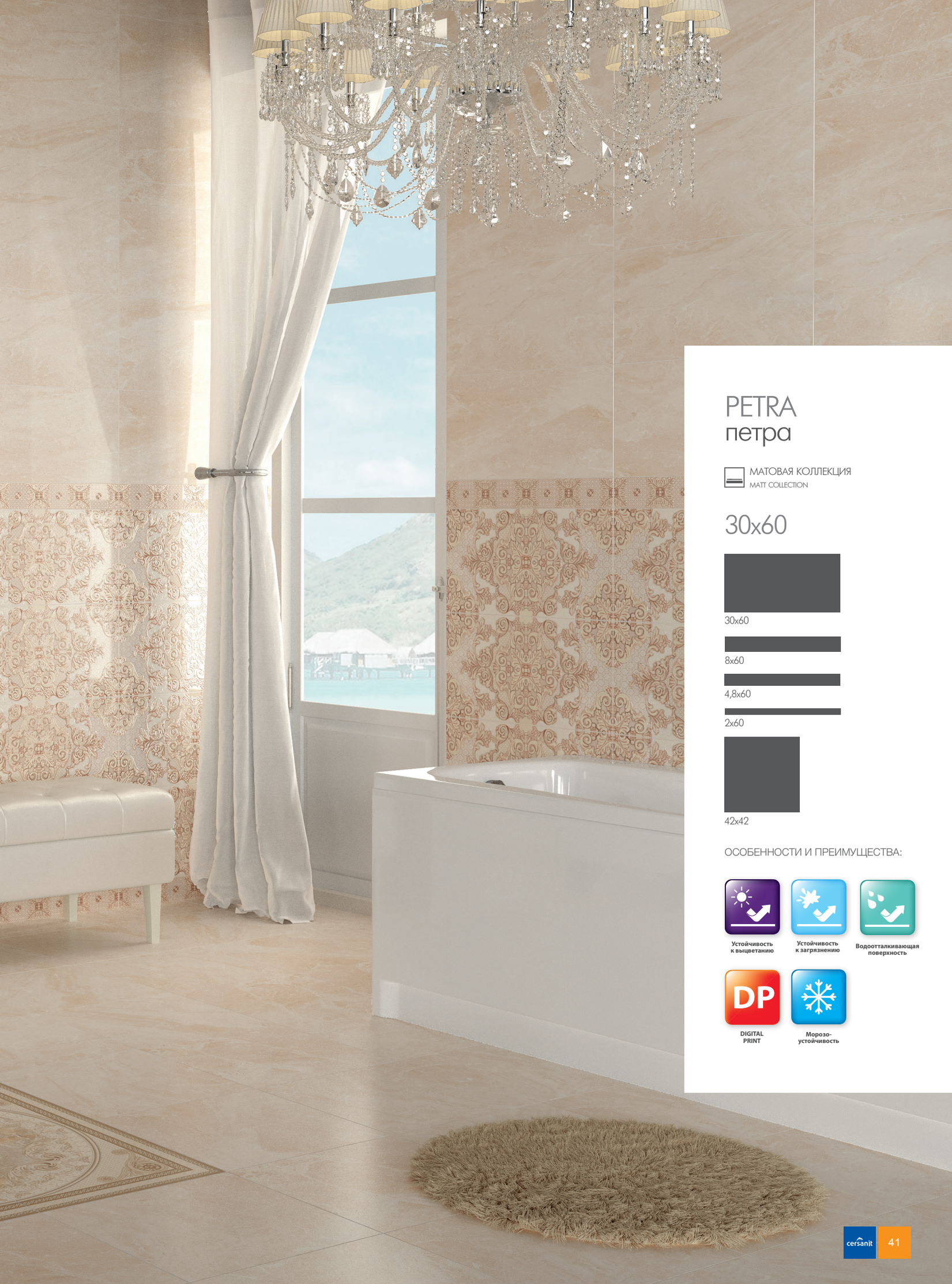

PETRA
петра

МАТОВАЯ КОЛЛЕКЦИЯ
MATT COLLECTION

30x60

30x60

8x60

4,8x60

2x60

42x42

ОСОБЕННОСТИ И ПРЕИМУЩЕСТВА:

Устойчивость к выцветанию

Устойчивость к загрязнению

Водоотталкивающая поверхность

DIGITAL PRINT

Морозо-устойчивость



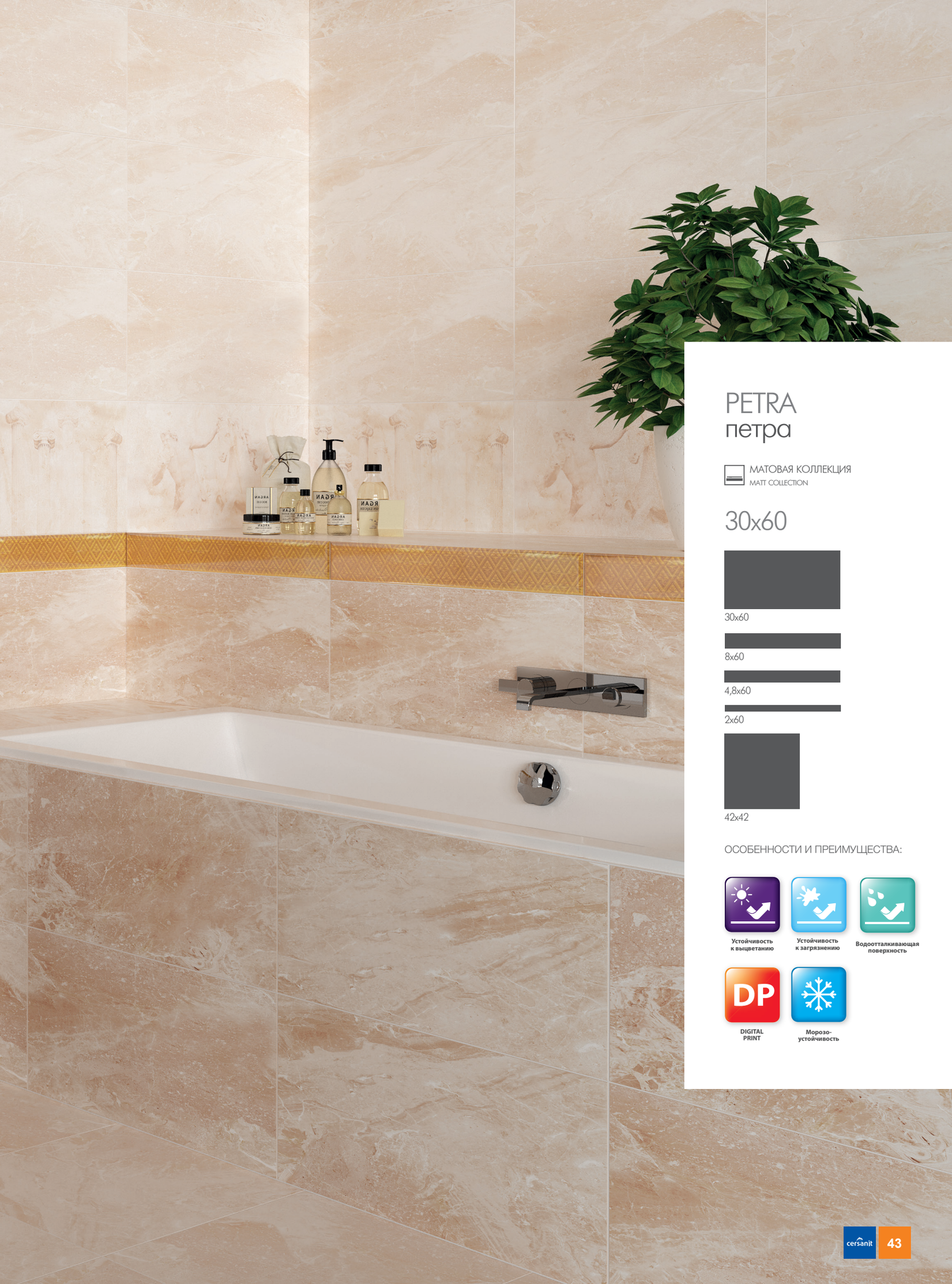

PETRA
петра

МАТОВАЯ КОЛЛЕКЦИЯ
MATT COLLECTION

30x60

30x60

8x60

4,8x60

2x60

42x42

ОСОБЕННОСТИ И ПРЕИМУЩЕСТВА:

- Устойчивость к выцветанию
- Устойчивость к загрязнению
- Водоотталкивающая поверхность
- DIGITAL PRINT
- Морозо-устойчивость

Базовые плитки из коллекции Petra достоверно имитируют текстуру натурального камня. Благодаря технологии цифровой печати каждая из них неповторима и отличается рисунком от предыдущей. Ненавязчивая красота и благородство основной светло-бежевой матовой плитки вкупе с витиеватым орнаментом создадут поистине королевский интерьер, а уникальные стеклянные яркие вставки станут настоящим воплощением венецианских мотивов в Вашем доме!





СТЕКЛО



UG2L453
30x60



PR4R302
42x42



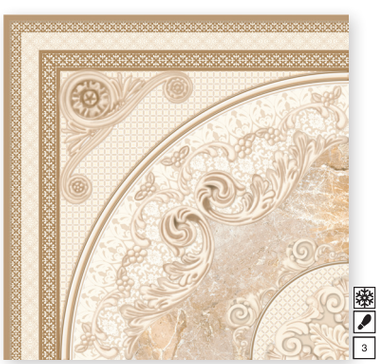

PR4Q306
42x42

PRL301
30x60



PR2L303
30x60



PRL521
30x60



PR2L302
30x60



PRL111
30x60

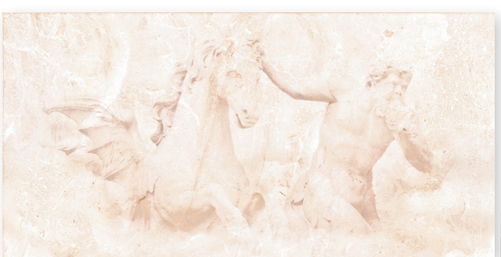

PR2L304
30x60



PR1J301
8x60

СТЕКЛО



UG1A061
4,8x60

СТЕКЛО



UG1L061
2x60



PR2L301
30x60

КЕРАМИЧЕСКАЯ ПЛИТКА, ГЛАЗУРОВАННЫЙ КЕРАМОГРАНИТ

формат см	мм	шт. в коробке	кв.м	кг	кв.м в палете	кг в палете
30x60 настенная	9	7	1,25	23	40	736
42x42 глазурованный керамогранит	8,5	8	1,41	27,6	33,84	651

ДЕКОРАТИВНЫЕ ЭЛЕМЕНТЫ

формат см	мм	шт. в коробке	кг
30x60 вставка	9	6	19,8
30x60 стекл. вставка	10	2	9,1
2x60 бордюр	10	10	3
8x60 бордюр	10	10	8,5
4,8x60 стекл. бордюр	10	10	7,2



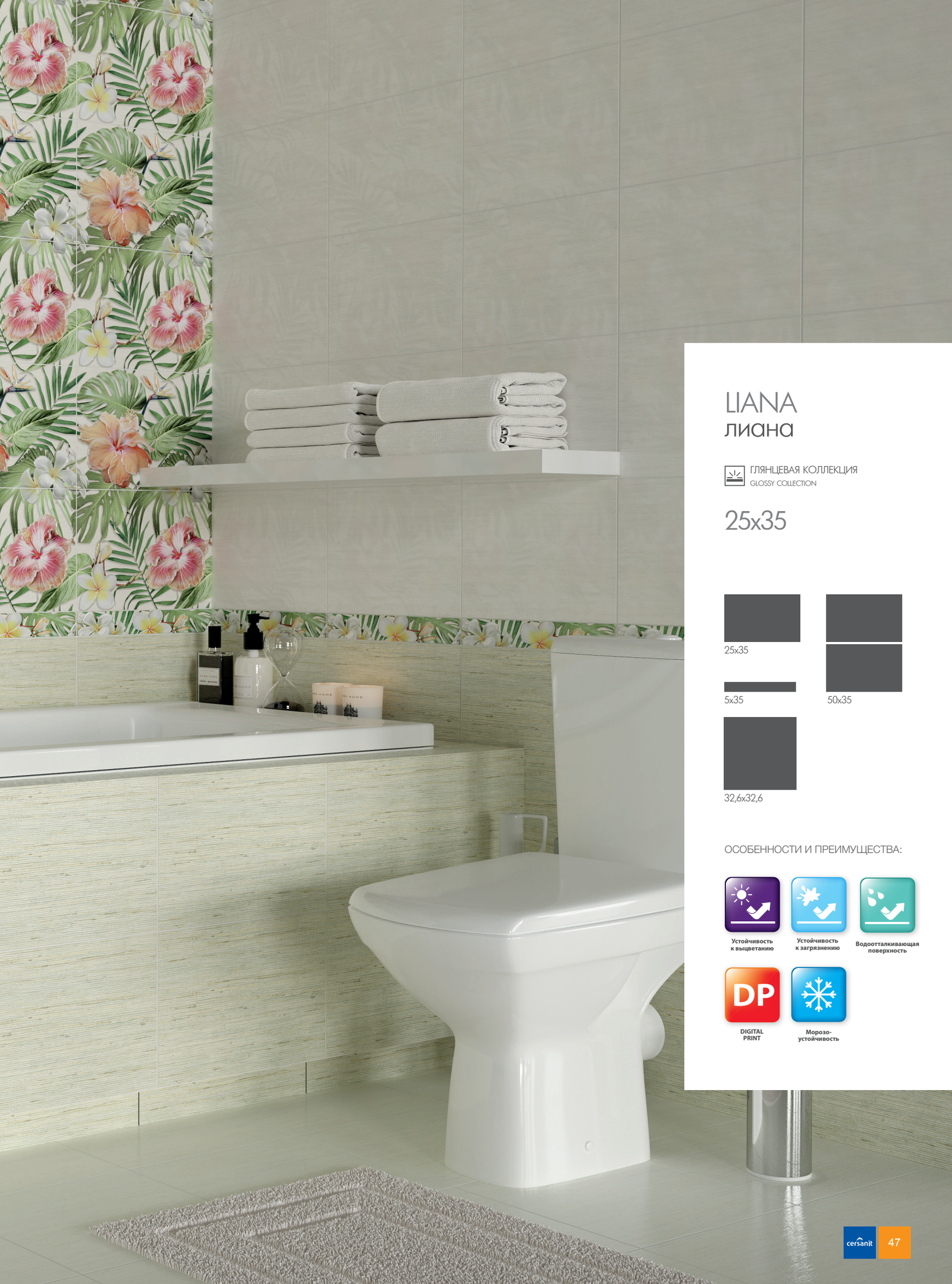

LIANA
лиана

ГЛЯНЦЕВАЯ КОЛЛЕКЦИЯ
GLOSSY COLLECTION

25x35

25x35

5x35

50x35

32,6x32,6

ОСОБЕННОСТИ И ПРЕИМУЩЕСТВА:

Устойчивость к выцветанию

Устойчивость к загрязнению

Водоотталкивающая поверхность

DIGITAL PRINT

Морозо-устойчивость

Ультрасовременная тропическая тема раскрыта в коллекции Liana. Глянцевая плитка с легкой структурой рогожки выполнена в бежевом и светло-зеленом цвете. А декор в виде экзотических растений и цветов создаст оригинальные акценты в Вашей ванной комнате.







LFM011
25x35



LF2M452
50x35



LF1M451
5x35



LFM021
25x35

LF4P012
32,6x32,6

КЕРАМИЧЕСКАЯ ПЛИТКА

формат см	мм	шт. в коробке	кв.м	кг	кв.м в палете	кг в палете
25x35 настенная	7,0	16	1,4	21,74	84	1304,7
32,6x32,6 глазурованный керамогранит	8,5	11	1,17	20,27	56,16	973

ДЕКОРАТИВНЫЕ ЭЛЕМЕНТЫ

формат см	мм	шт. в коробке	кг
50x35 панно	7,5	7	19,6
5x35 бордюр	7,5	20	4,44



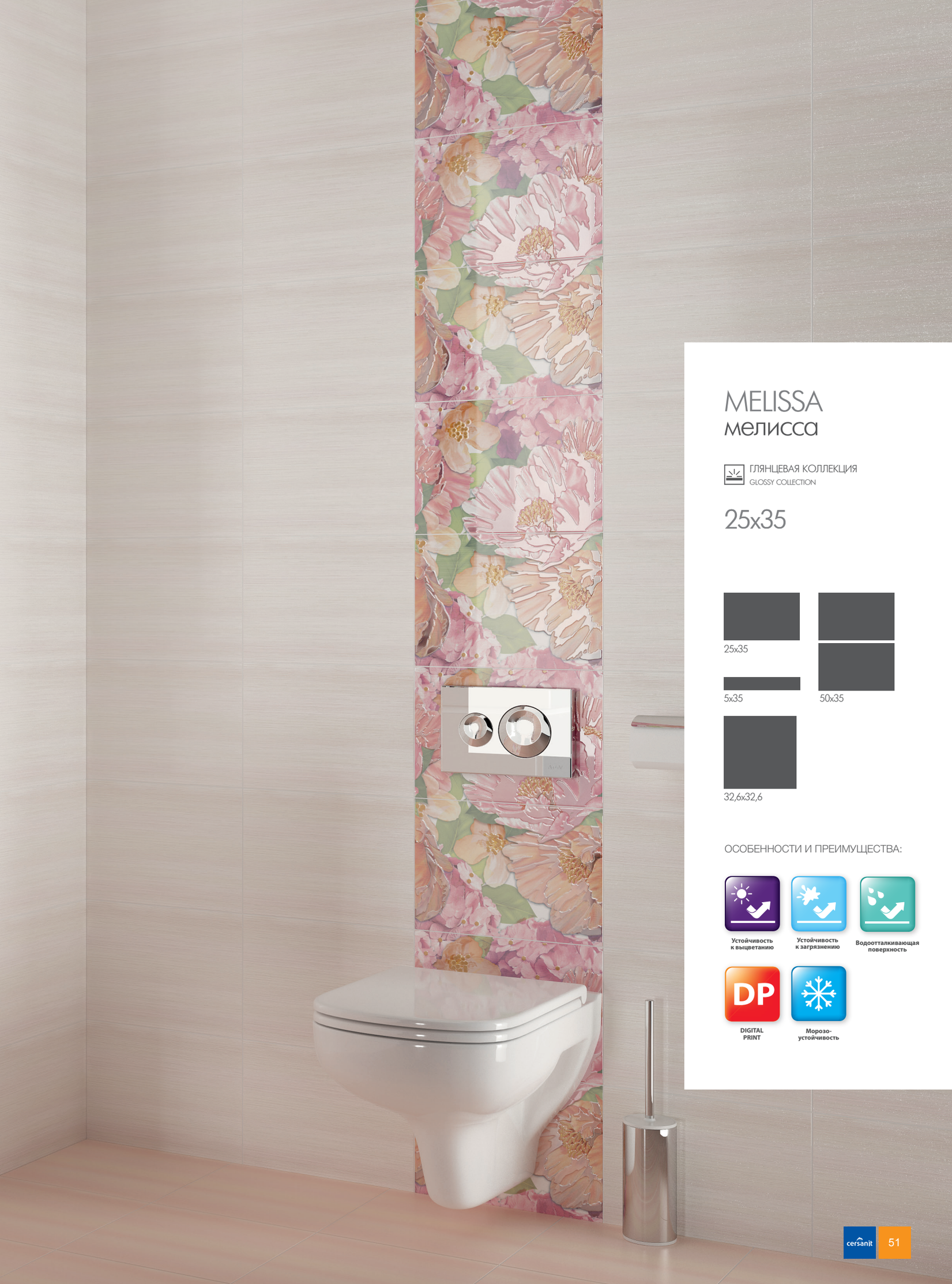

MELISSA
мелисса

ГЛЯНЦЕВАЯ КОЛЛЕКЦИЯ
GLOSSY COLLECTION

25x35

25x35

50x35

5x35

32,6x32,6

ОСОБЕННОСТИ И ПРЕИМУЩЕСТВА:

Устойчивость к выцветанию

Устойчивость к загрязнению

Водоотталкивающая поверхность

DIGITAL PRINT

Морозо-устойчивость

Оформление ванной комнаты керамической плиткой из коллекции Melissa придаст интерьеру романтики и теплоты. Пастельные тона, настенная плитка в двух цветах и панно с объемным изображением нежно-розовых цветов гармонично впишется в интерьер!







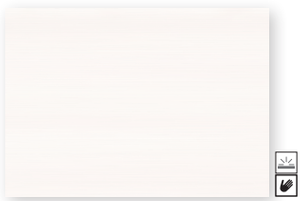

MSM051
25x35



MS2M452
50x35

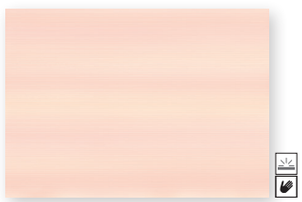

MSM501
25x35

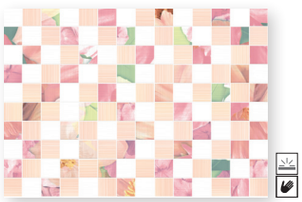

MS2M451
25x35



MS4P502
32,6x32,6

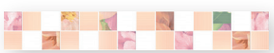

MS1M451
5x35

КЕРАМИЧЕСКАЯ ПЛИТКА

формат см	мм	шт. в коробке	кв.м	кг	кв.м в палете	кг в палете
25x35 настенная	7,0	16	1,4	21,74	84	1304,7
32,6x32,6 глазурованный керамогранит	8,5	11	1,17	20,27	56,16	973

ДЕКОРАТИВНЫЕ ЭЛЕМЕНТЫ

формат см	мм	шт. в коробке	кг
50x35 панно	7,5	7	19,6
5x35 бордюр	7,5	20	4,44
25x35 вставка	7,5	15	21



ГЛАЗУРОВАННЫЙ КЕРАМОГРАНИТ

УСЛОВНЫЕ ОБОЗНАЧЕНИЯ:

- НАПОЛЬНАЯ ПЛИТКА
- МАТОВАЯ ПЛИТКА
- МОРОЗОСТОЙКОСТЬ
- 3 СТЕПЕНЬ ИЗНОСОСТОЙКОСТИ

42x42

Fabio 54
Marco 56
Remo 60

32,6x32,6

Ares 62
Tender 64

Коллекция Fabio создана для того, чтобы изменить привычное представление о керамограните. Уникальное сочетание бежевого камня и декоративных элементов, выполненных в стиле пэчворк, позволят Вам воплотить в жизнь оригинальные композиции в любом интерьере.

FABIO
фабио



3

FB4R012
42x42

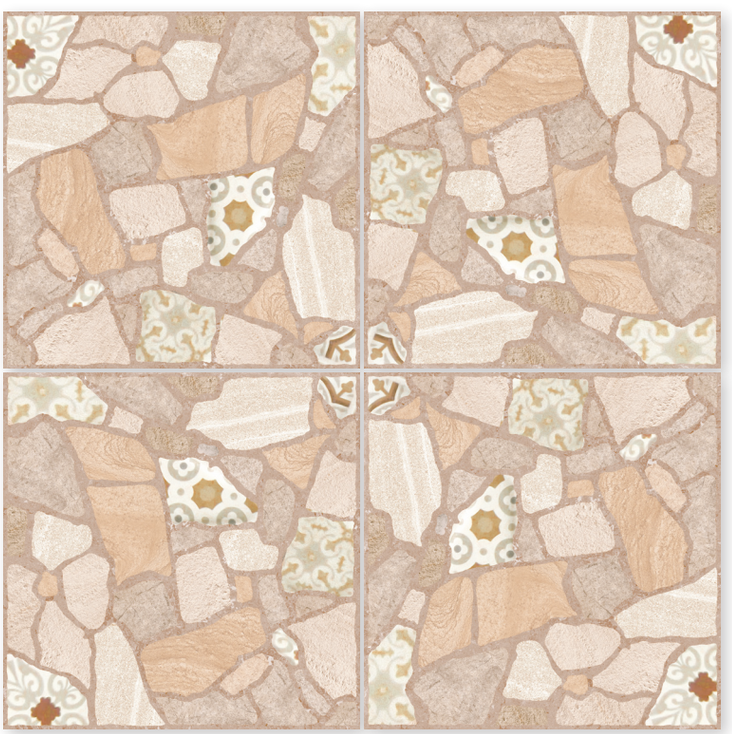

ГЛАЗУРОВАННЫЙ КЕРАМОГРАНИТ / GLAZED PORCELAIN TILE

формат см	мм	шт. в коробке	кв.м	кг	кв.м в палете	кг в палете
42x42 глазурованный керамогранит	8,5	8	1,41	27,6	33,84	651



FABIO
фабио

МАТОВАЯ КОЛЛЕКЦИЯ
MATT COLLECTION

42x42



42x42

ОСОБЕННОСТИ И ПРЕИМУЩЕСТВА:

- Устойчивость к выцветанию
- Устойчивость к загрязнению
- Водоотталкивающая поверхность
- Устойчивость к повышенным нагрузкам
- Морозо-устойчивость
- Устойчивость к истиранию
- Универсальная плитка (настенная и напольная)
- DIGITAL PRINT





MARCO
марко

МАТОВАЯ КОЛЛЕКЦИЯ
MATT COLLECTION

42x42

42x42

ОСОБЕННОСТИ И ПРЕИМУЩЕСТВА:

- Устойчивость к выцветанию
- Устойчивость к загрязнению
- Водоотталкивающая поверхность
- Устойчивость к повышенным нагрузкам
- Морозо-устойчивость
- Устойчивость к истиранию
- Универсальная плитка (настенная и напольная)
- DP — DIGITAL PRINT

Коллекция Marco представляет собой сочетание художественной кладки камня и речной гальки. Выраженный рельеф поверхности, а также современная форма кладки в виде восьмиугольника сделают Marco хитом Вашего интерьера.





MP4R012
42x42



MP4R092
42x42

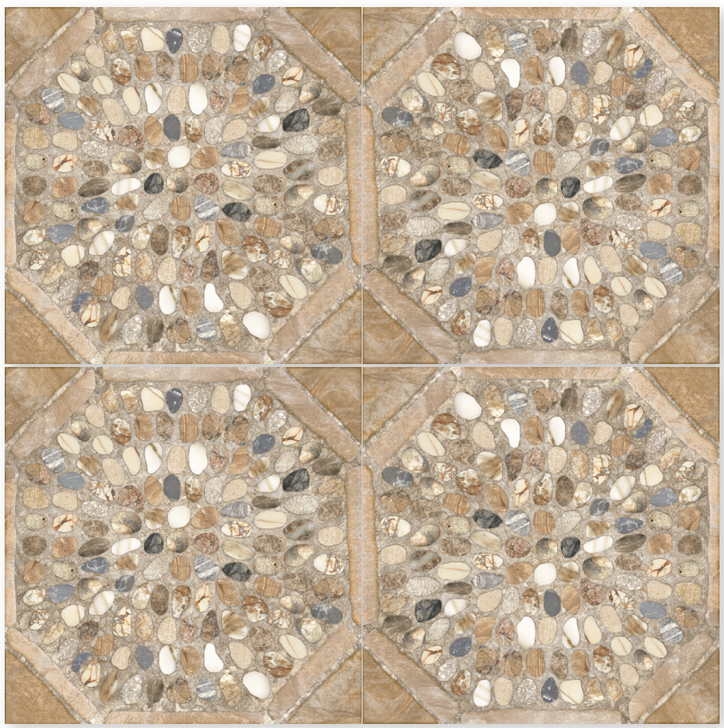

ГЛАЗУРОВАННЫЙ КЕРАМОГРАНИТ / GLAZED PORCELAIN TILE

формат см	мм	шт. в коробке	кв.м	кг	кв.м в палете	кг в палете
42x42 глазурованный керамогранит	8,5	8	1,41	27,6	33,84	651

Напольная плитка из коллекции Remo представляет собой имитацию состаренного паркета. Приобретая такое напольное покрытие для своей квартиры или офиса, Вы получаете практичный, долговечный пол, который при этом будет обладать высокими эстетическими характеристиками.

REMO
ремо



RA4R012
42x42



RA4R112
42x42

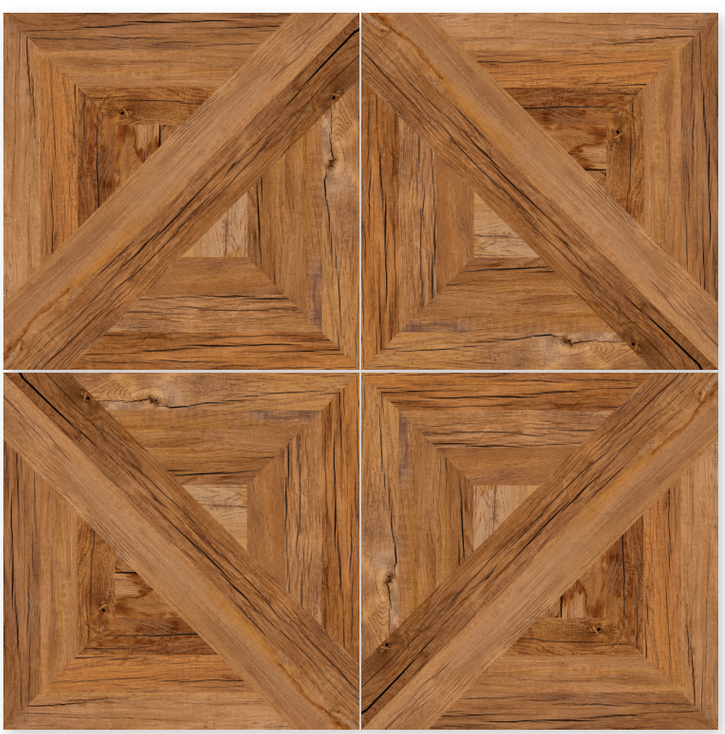

ГЛАЗУРОВАННЫЙ КЕРАМОГРАНИТ / GLAZED PORCELAIN TILE

формат см	мм	шт. в коробке	кв.м	кг	кв.м в палете	кг в палете
42x42 глазурованный керамогранит	8,5	8	1,41	27,6	33,84	651

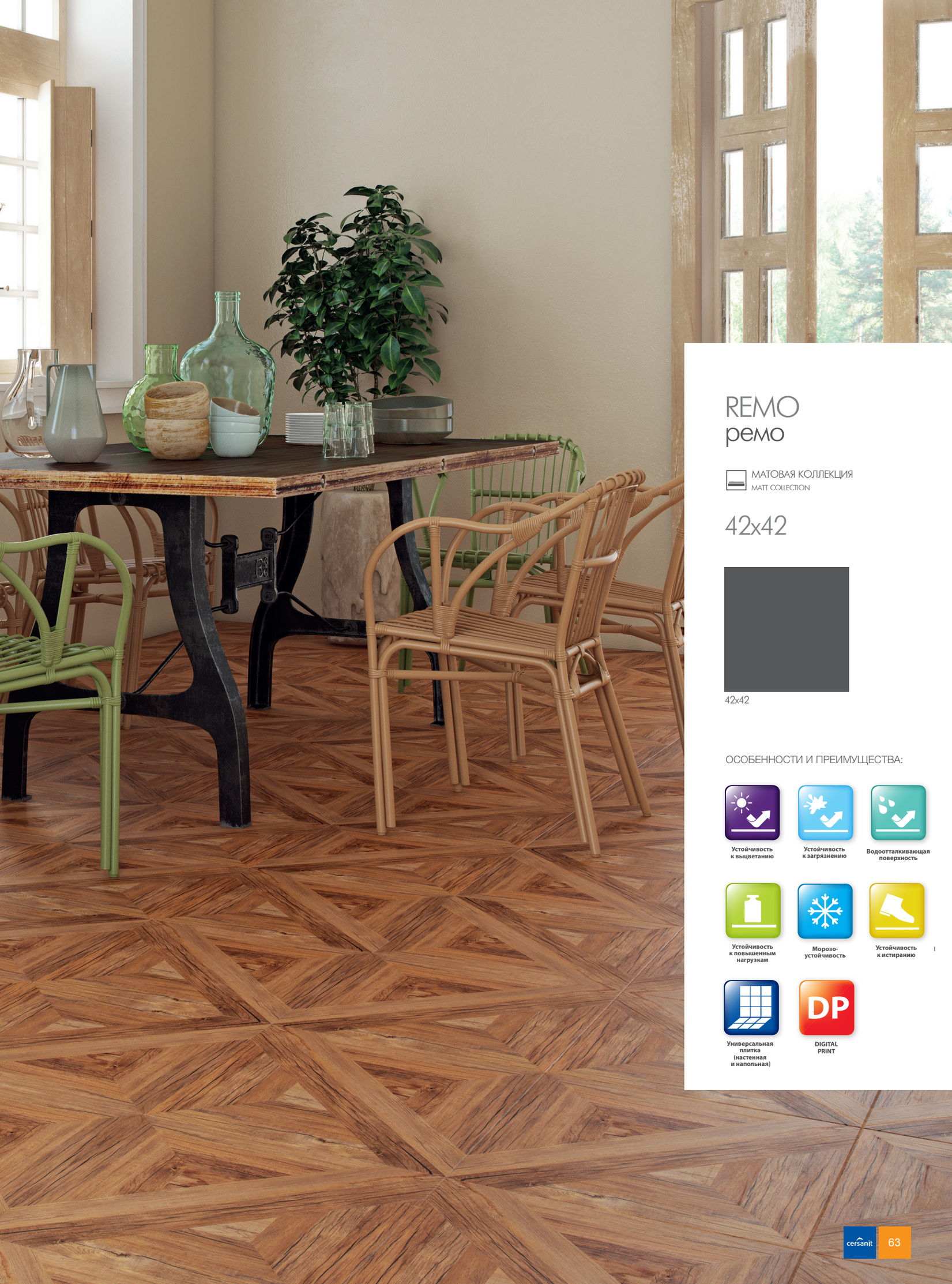

REMO
ремо

МАТОВАЯ КОЛЛЕКЦИЯ
MATT COLLECTION

42x42

42x42

ОСОБЕННОСТИ И ПРЕИМУЩЕСТВА:

- Устойчивость к выцветанию
- Устойчивость к загрязнению
- Водоотталкивающая поверхность
- Устойчивость к повышенным нагрузкам
- Морозо-устойчивость
- Устойчивость к истиранию
- Универсальная плитка (настенная и напольная)
- DIGITAL PRINT

Коллекция Ares имитирует рельефную мозаику. Натуральные оттенки бежевого камня дополняют декоративные узоры в ультрамодном стиле пэтчворк. Коллекция станет прекрасным материалом для оформления пространства пола террасы, холла или кухни./

ARES
арес



AH4P012
32,6x32,6



AH4P452
32,6x32,6



ГЛАЗУРОВАННЫЙ КЕРАМОГРАНИТ / GLAZED PORCELAIN TILE

формат см	мм	шт. в коробке	кв.м	кг	кв.м в палете	кг в палете
32,6x32,6 глазурованный керамогранит	8,5	11	1,17	20,27	56,16	973



ARES
арес

МАТОВАЯ КОЛЛЕКЦИЯ
MATT COLLECTION

32,6x32,6

32,6x32,6

ОСОБЕННОСТИ И ПРЕИМУЩЕСТВА:

- Устойчивость к выцветанию
- Устойчивость к загрязнению
- Водоотталкивающая поверхность
- Устойчивость к повышенным нагрузкам
- Морозо-устойчивость
- Устойчивость к истиранию
- Универсальная плитка (настенная и напольная)
- DIGITAL PRINT



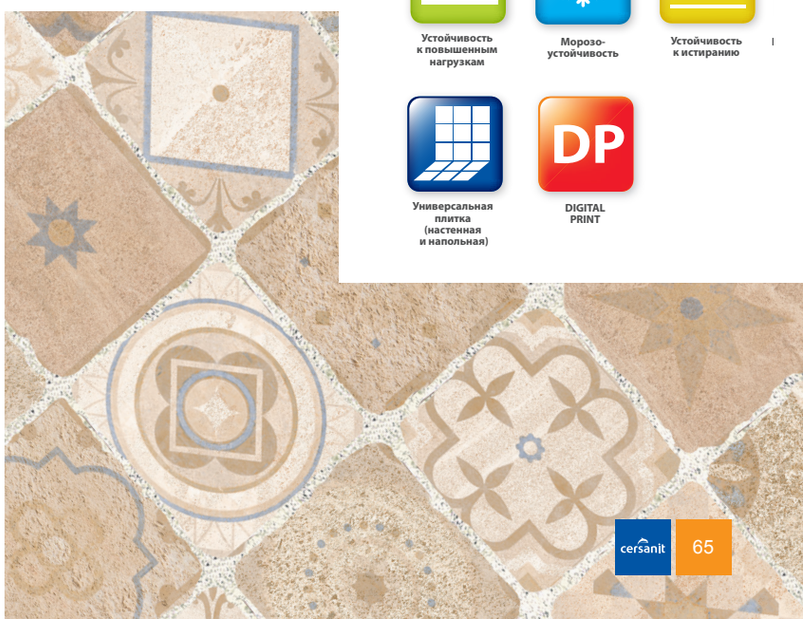

Глазурованный керамогранит коллекции Tender представляет собой сочетание кирпичной кладки и мелкой декоративной гальки. Коллекция прекрасно подойдет для оформления террассы, входной группы частного дома или кухни в стиле кантри.

TENDER
тендер



TN4P112
32,6x32,6



ГЛАЗУРОВАННЫЙ КЕРАМОГРАНИТ / GLAZED PORCELAIN TILE

формат см	мм	шт. в коробке	кв.м	кг	кв.м в палете	кг в палете
32,6x32,6 глазурованный керамогранит	8,5	11	1,17	20,27	56,16	973

TENDER
тендер

МАТОВАЯ КОЛЛЕКЦИЯ
MATT COLLECTION

32,6x32,6



32,6x32,6

ОСОБЕННОСТИ И ПРЕИМУЩЕСТВА:

- Устойчивость к выцветанию
- Устойчивость к загрязнению
- Водоотталкивающая поверхность
- Устойчивость к повышенным нагрузкам
- Морозо-устойчивость
- Устойчивость к истиранию
- Универсальная плитка (настенная и напольная)
- DIGITAL PRINT



КОНЦЕПТУАЛЬНЫЕ РЕШЕНИЯ ДЛЯ ВАННЫХ КОМНАТ



STREET FUSION
стрит фьюжн

КАТЕГОРИЯ •DESIGN•

Варианты облицовки:

БЕЛЫЙ

СОСТАВ КОЛЛЕКЦИИ:

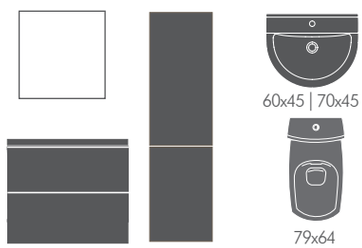

ОСОБЕННОСТИ И ПРЕИМУЩЕСТВА – МЕБЕЛЬ:

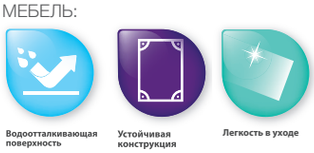

Водоотталкивающая поверхность

Устойчивая конструкция

Легкость в уходе

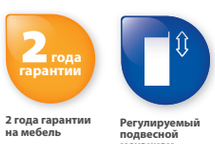

2 года гарантии на мебель

Регулируемый подвесной механизм

ОСОБЕННОСТИ И ПРЕИМУЩЕСТВА – САНФАЯНС:

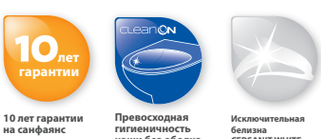

10 лет гарантии на санфаянс

Превосходная гигиеничность чаши без ободка

Исключительная белизна CERSANIT WHITE

Цветовое сочетание с коллекциями CERSANIT

Экономичный слив 3/6

100% глазурование поверхности санфаянса

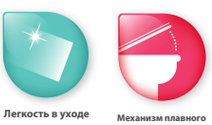

Легкость в уходе

Механизм плавного опускания сиденья "МИКРОЛИФТ"

Лаконичный современный дизайн мебели Street Fusion подчеркивает индивидуальность интерьера и поможет зарядиться энергией на весь день.







LU-SFU60
LU-SFU70

Зеркало - шкафчик STREET FUSION
с подсветкой.

60: A - 600 mm; B - 600 mm; C - 150 mm
70: A - 700 mm; B - 600 mm; C - 150 mm



SU-SFU-SFU60
SU-SFU-SFU70

Тумба STREET FUSION
под раковину STREET FUSION 60, 70
подвесная.

60: A - 600 mm; B - 404 mm; C - 460 mm
70: A - 700 mm; B - 404 mm; C - 460 mm



SL-SFU

Пенал STREET FUSION
универсальный подвесной

A - 350 mm; B - 1480 mm;
C - 300 mm

STREET FUSION	Вес нетто, кг	Вес брутто, кг	Штук в паллете
Тумба STREET FUSION 60	29	31,5	6
Тумба STREET FUSION 70	31,3	33,8	6
Пенал STREET FUSION универсальный подвесной	27,2	29,7	6
Зеркало - шкафчик STREET FUSION 60	14,2	15,45	12
Зеркало - шкафчик STREET FUSION 70	15,8	17,05	12

КОНЦЕПТУАЛЬНЫЕ РЕШЕНИЯ ДЛЯ ВАННЫХ КОМНАТ
SOLUTIONS FOR BATHROOMS

Массивный дизайн компактов без ободка, с изящными тонкими сиденьями является трендом настоящего времени. А эргономичные накладные раковины, которые могут быть установлены как на тумбу, так и на пьедестал, придают ванной комнате уют и комфорт.







UM-SFU60/1



Раковина STREET FUSION 60
с отверстием для арматуры.
Монтаж с пьедесталом
или с тумбой.
Размер: 60х45 см

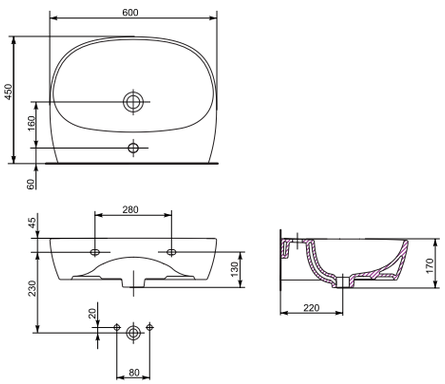

UM-SFU70/1



Раковина STREET FUSION 70
с отверстием для арматуры.
Монтаж с пьедесталом
или с тумбой.
Размер: 70х45 см

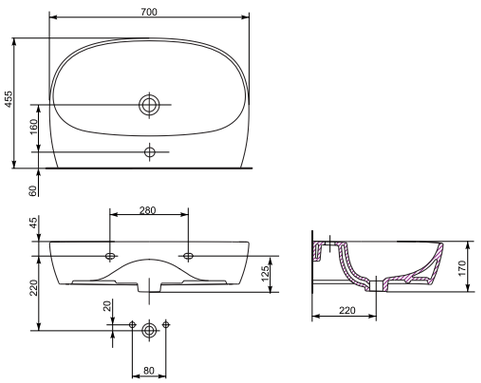

KO-SFU011-3/6-COn-S-DL



Унитаз-компакт STREET FUSION Clean On с плоским
сиденьем дюропласт-микролифт и системой EASY-
OFF (легкосъемное сиденье).
Сток горизонтальный, подвод воды снизу (011).
Механизм слива: двухуровневый 3/6 л.
Размер: 79х64 см

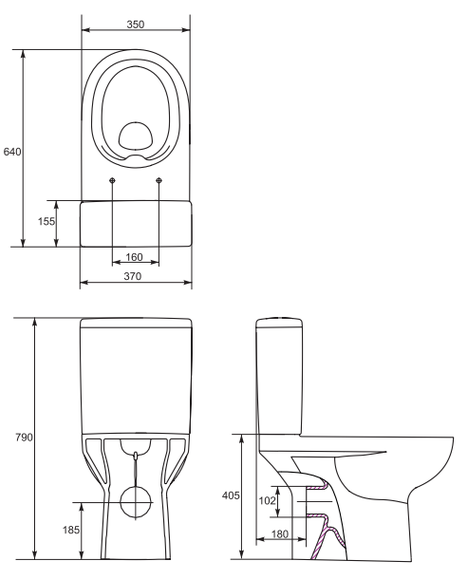

PO-SFU60/70

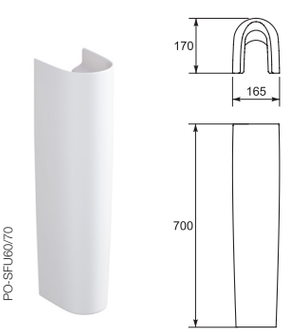

Пьедестал STREET FUSION

STREET FUSION	Вес нетто, кг	Вес брутто, кг	Штук в паллете
Раковина STREET FUSION 60	15,0	15,7	14
Раковина STREET FUSION 70	15,8	16,5	12
Унитаз-компакт STREET FUSION	32,5	33,6	9
Пьедестал STREET FUSION	9,5	9,9	48



ФАЯНСОВЫЕ ИЗДЕЛИЯ

Nature 76
Como 80
City..... 82



NATURE
нейчер

КАТЕГОРИЯ •DESIGN•

СОСТАВ КОЛЛЕКЦИИ:



50x42 | 60x47 | 80x47



36x54



78x66

ОСОБЕННОСТИ И ПРЕИМУЩЕСТВА:



10 лет гарантии на санфаянс



Рекомендовано Союзом Аллергологов Польши



Исключительная белизна CERSANIT WHITE



Цветовое сочетание с коллекциями CERSANIT



Экономичный слив 3/5



Выдерживает нагрузку до 400 кг



Дюропласт высшего качества



Механизм плавного опускания сиденья "МИКРОЛИФТ"



Антибактериальная защита



Легкость в уходе

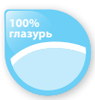

100% глазурование поверхности санфаянса



Выбор размеров

На создание коллекции Nature наших дизайнеров вдохновила сама природа. Естественные округлые формы санфаянса создадут атмосферу гармонии. Раковины привлекают не только своей формой, но и практичностью, ведь они могут быть установлены не только на одну из множества мебельных тумб, но и на пьедестал.







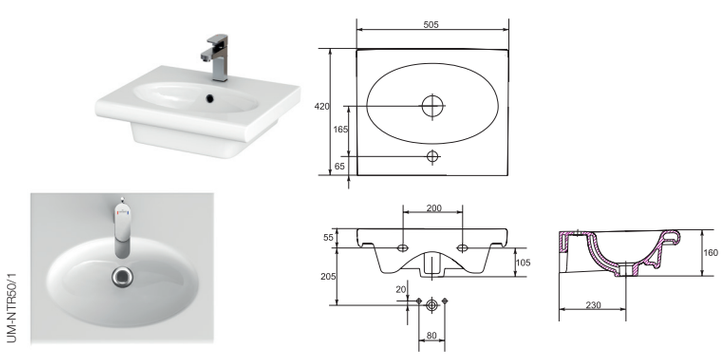

Раковина NATURE 50
С отверстием для арматуры,
монтаж с пьедесталом или с тумбой.
Размер: 50х42 см

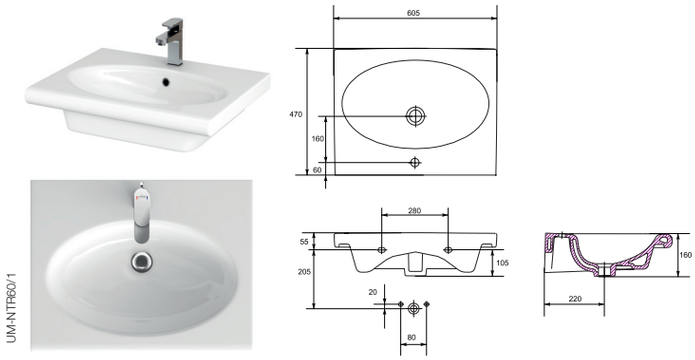

Раковина NATURE 60
С отверстием для арматуры,
монтаж с пьедесталом или с тумбой.
Размер: 60х47 см



Раковина NATURE 80
С отверстием для арматуры,
монтаж с пьедесталом или с тумбой.
Размер: 80х47 см



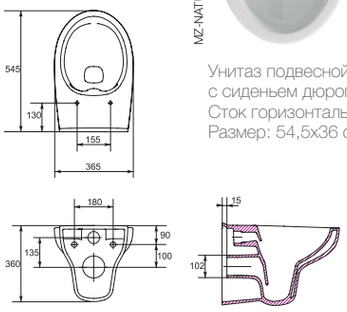

Унитаз подвесной NATURE
с сиденьем дюропласт микролфт.
Сток горизонтальный.
Размер: 54,5х36 см



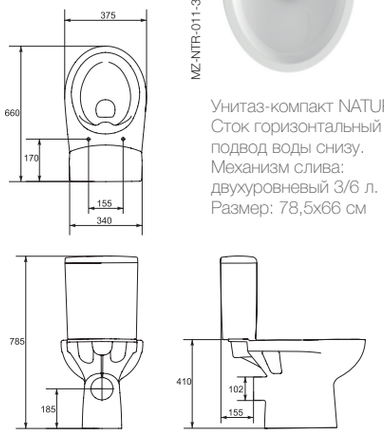

Унитаз-компакт NATURE с сиденьем
Сток горизонтальный
подвод воды снизу.
Механизм слива:
двухуровневый 3/6 л.
Размер: 78,5х66 см

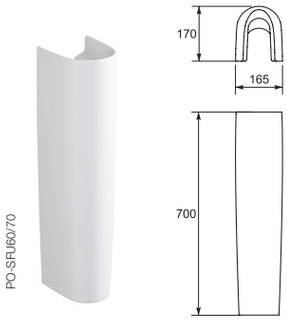

Пьедестал STREET FUSION

NATURE	Раковина			WC-компакт	Унитаз подвесной
	NTR 50	NTR 60	NTR 80		
Вес, кг	13,05	16,5	20,5	31,1	18,2
Кол-во шт. в паллете	21	15	10	9	12
Вес паллеты брутто	320	294	246	299,9	236,4

Актуальный дизайн раковин COMO идеально сочетается
со многими коллекциями мебели.

ВСТРАИВАЕМЫЕ
мебельные раковины

COMO
КОМО

UM-COM40/1



Раковина COMO 40
С отверстием для арматуры,
встраиваемая.
Размер: 40х22 см

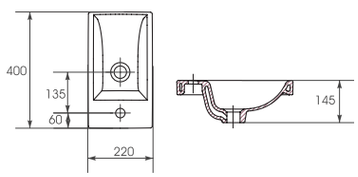

UM-COM50/1



Раковина COMO 50
С отверстием для арматуры,
встраиваемая.
Размер: 50х40 см

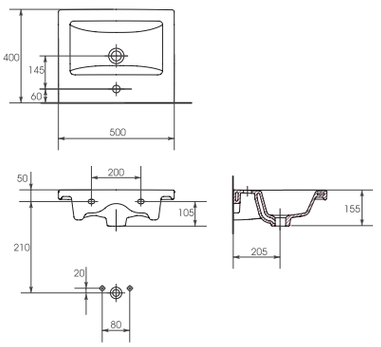

UM-COM60/1



Раковина COMO 60
С отверстием для арматуры,
встраиваемая.
Размер: 60х45 см

UM-COM70/1



Раковина COMO 70
С отверстием для арматуры,
встраиваемая.
Размер: 70х45 см

UM-COM80/1



Раковина COMO 80
С отверстием для арматуры,
встраиваемая.
Размер: 80х45 см

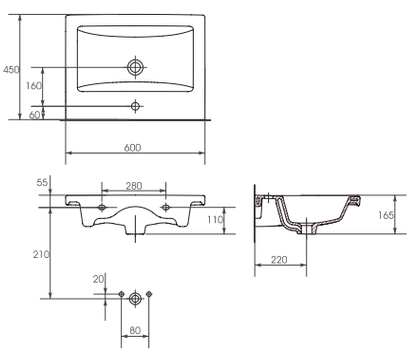

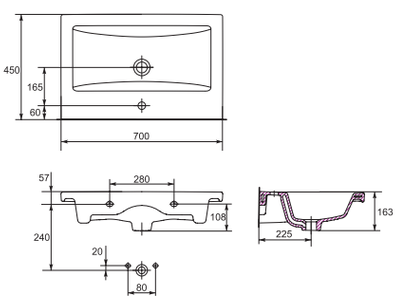

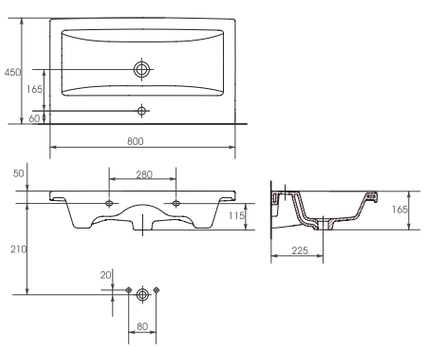

UM-COM90/1



Раковина COMO 90
С отверстием для арматуры,
встраиваемая.
Размер: 90х45 см

UM-COM100/1



Раковина COMO 100
С отверстием для арматуры,
встраиваемая.
Размер: 100х45 см

COMO	Раковина						
	COMO 40	COMO 50	COMO 60	COMO 70	COMO 80	COMO 90	COMO 100
Вес, кг	4,5	10,1	13,6	17,59	17,4	206	24
Кол-во шт. в паллете	48	24	18	14	10	10	8
Вес паллеты брутто	283,8	382,5	297,8	266	231	263	208

COMO
КОМО

КАТЕГОРИЯ •DESIGN•

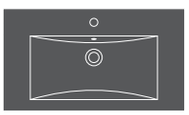

40x22 | 50x40 | 60x45 | 70x45
80x45 | 90x45 | 100x45

ОСОБЕННОСТИ И ПРЕИМУЩЕСТВА:

- 10 лет гарантии — **10 лет гарантии на санфаянс**
- **Исключительная белизна CERSANIT WHITE**
- **Легкость в уходе**
- ГИПО-АЛЛЕРГЕННО — **Рекомендовано Союзом Аллергологов Польши**
- 100% глазурь — **100% глазурование поверхности санфаянса**
- **Цветовое сочетание с коллекциями CERSANIT**
- **Идеальное совмещение тумбы и раковины**
- **Выбор размеров**

КОНЦЕПТУАЛЬНЫЕ РЕШЕНИЯ ДЛЯ ВАННЫХ КОМНАТ
SOLUTIONS FOR BATHROOMS

Коллекция CITY создана для тех, кто живёт в ритме большого города и следит за инновациями. Изделия этой коллекции имеют монолитную форму с ярко выраженной геометрией. Унитазы CITY с безободковой технологией CleanOn оснащены плоским сиденьем. А их особая форма придает ванной комнате изящества.

UM-CIT50/1





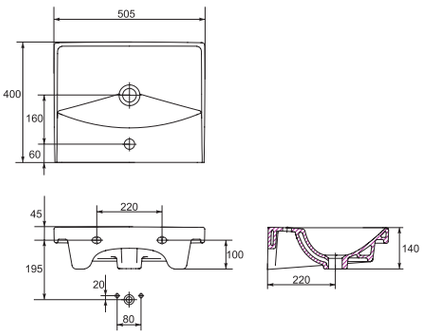

Раковина CITY 50
с отверстием для арматуры.
Монтаж с пьедесталом
или с тумбой.
Размер: 50x40 см

UM-CIT60/1





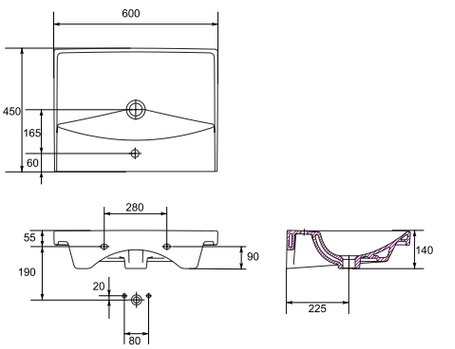

Раковина CITY 60
с отверстием для арматуры.
Монтаж с пьедесталом
или с тумбой.
Размер: 60x45 см

UM-CIT70/1





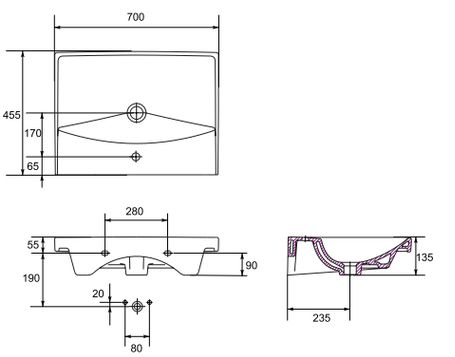

Раковина CITY 70
с отверстием для арматуры.
Монтаж с пьедесталом
или с тумбой.
Размер: 70x45 см

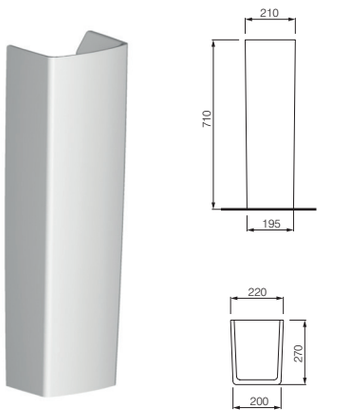

Пьедестал CITY для раковин 50, 60, 70.
Размер: 18x69 см

CITY	Вес нетто, кг	Вес брутто, кг	Штук в паллете
Раковина CITY 50	11	11,6	24
Раковина CITY 60	14	14,7	14
Раковина CITY 70	16,5	17,5	12
Унитаз подвесной CITY	16,5	18	12
Унитаз-компакт CITY	33,3	35,3	9
Пьедестал CITY	9,5	9,9	48



MZ-CITY-COn-S-DL



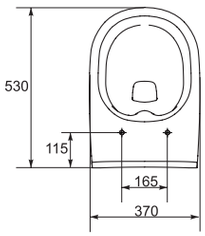

Унитаз подвесной CITY с плоским сиденьем дюропласт-микролифт и системой EASY-OFF (легкосъемное сиденье) и без сиденья.
Сток горизонтальный.
Размер: 53x35 см

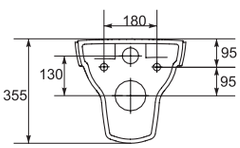

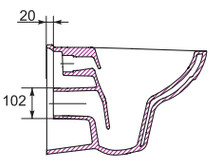



MZ-CITY-COn-S-DL



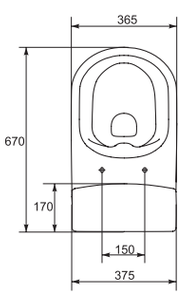

Унитаз-компакт CITY Clean On с сиденьем дюропласт-микролифт и системой EASY-OFF (легкосъемное сиденье).
Сток горизонтальный, подвод воды снизу (011).
Механизм слива: двухуровневый 3/5 л.
Размер: 77x67 см

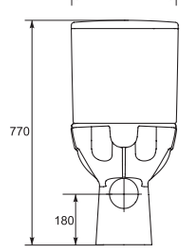

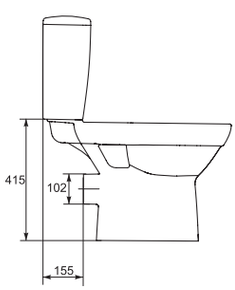

CITY
СИТИ

КАТЕГОРИЯ •DESIGN•

СОСТАВ КОЛЛЕКЦИИ:



50x40 | 60x45 | 70x45



77x67



53x35

ОСОБЕННОСТИ И ПРЕИМУЩЕСТВА:



10 лет гарантии на санфаянс



Рекомендовано Союзом Аллергологов Польши



Исключительная белизна CERSANIT WHITE



Цветовое сочетание с коллекциями CERSANIT



Экономичный слив 3/5



Выдерживает нагрузку до 400 кг



Дюропласт высшего качества



Механизм плавного опускания сиденья "МИКРОЛИФТ"



Антибактериальная защита



Превосходная гигиеничность чаши без ободка

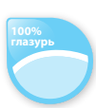

100% глазурование поверхности санфаянса



Легкосъемное сидение

УСЛОВНЫЕ ОБОЗНАЧЕНИЯ:

 **НАПОЛЬНАЯ ПЛИТКА**

 **НАСТЕННАЯ ПЛИТКА**

 **ГЛЯНЦЕВАЯ ПЛИТКА**

 **МАТОВАЯ ПЛИТКА**

 **МОРОЗОСТОЙКОСТЬ**

3 **СТЕПЕНЬ ИЗНОСОСТОЙКОСТИ**

Этот каталог является демонстрационным материалом. Производитель оставляет за собой право вносить изменения в предложения, представленные в каталоге. В связи с особенностями полиграфической печати изображение продукции может немного отличаться от оригинала.